telergon
gorlan

# SERIE M3 i M21
# Rozłączniki z bezpiecznikami

IEC
c UL us
LISTED

www.telergon.com

gorlan

# Rozłączniki z bezpiecznikami

Połączenie rozłącznika izolacyjnego i bezpiecznika wyłączającego obwód w przypadku wystąpienia problemu. Podczas instalowania lub konserwacji sprzętu w instalacji albo samej instalacji elektrycznej rozłącznik umożliwia ręczne rozłączenie zasilania.

Te rozłączniki izolacyjne są wyposażone w bezpieczniki i mogą być dostarczone w obudowie, umożliwiają otwieranie i zamykanie obwodu elektrycznego pod obciążeniem, zapewniając jednocześnie ochronę przeciwprzeciążeniową i przeciwzwarciową.

**SERIA M3**
32-250 A
Rozwiązanie kompaktowe

**SERIA M21**
400-800 A

**SERIA CIF**
Rozłączniki w obudowach
(metalowych i poliestrowych)

Operacje łączeniowe pod obciążeniem.

Podwójna izolacyjna przerwa w układzie stykowym.

Ochrona przed dotykiem bezpośrednim.

Pozycja test dostępna do 250 A.

Dźwignia napędowa zewnętrzna z możliwością blokowania za pomocą kłódki, możliwość demontażu dźwigni w celach serwisowych.

Stały lub rozłączalny biegun neutralny.

Wytrzymałość zwarciowa do 200 A.

Zaciski tunelowe do 100 A.

Zaciski dla końcówek kablowych do 800 A.

Napęd od czoła lub boczny (M3).

Proste w montażu.

Dostępne dla wkładek NFC, NH (DIN), BS oraz klasy J.

Dźwignie napędowe IP65 / NEMA 4X.

## ZASTOSOWANIA

Rozdzielnice nN

HVAC

Centra sterowania silnikami

Energoelektronika

Stabilizatory napięcia

Napędy/ softstarty

UPS

Fotowoltaika (SSVT)

Panele sterowania

Tereny festiwalowe

# SERIA M3

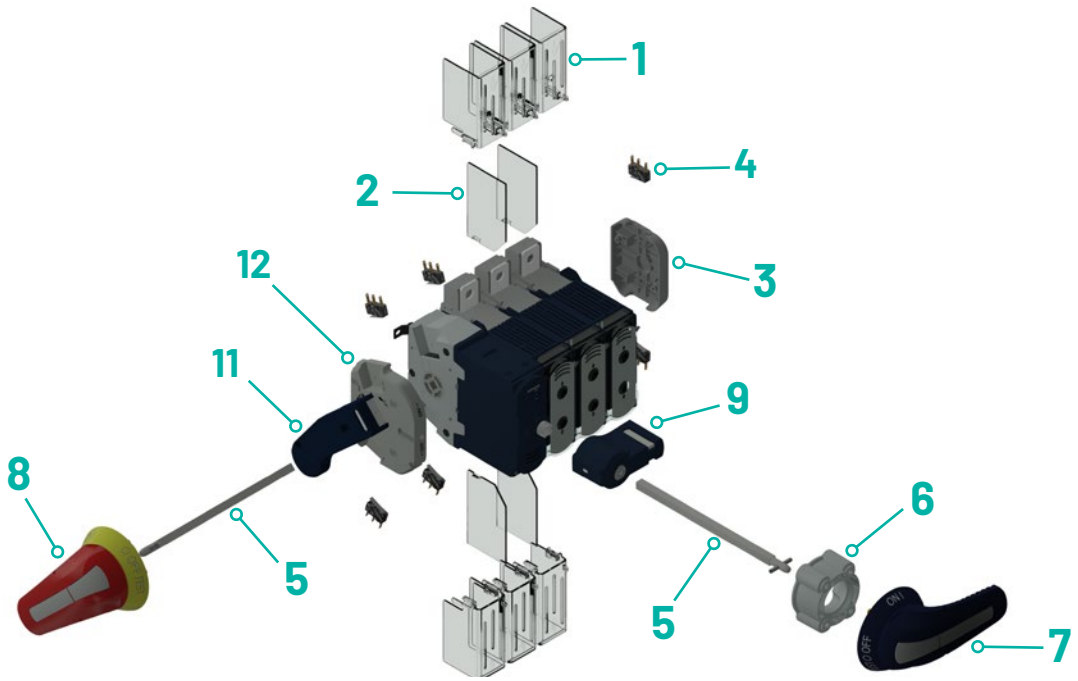


# SERIA M21

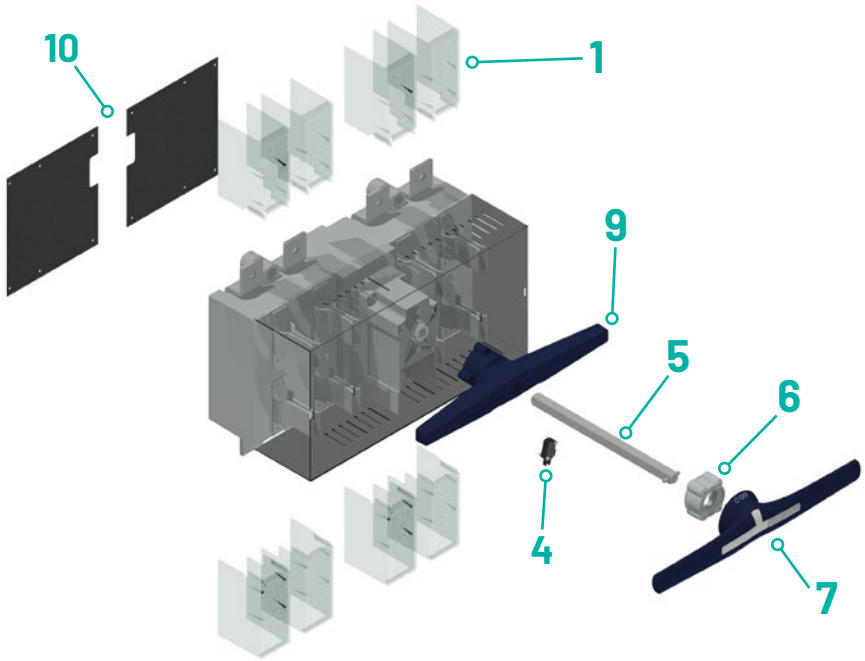


| | | | | | |
|---|---|---|---|---|---|
| 1 | Osłona zacisków | 5 | Przedłużone wałki napędowe | 9 | Dźwignia napędowa bezpośrednia |
| 2 | Bariera międzyfazowa | 6 | Prowadnica wałka napędowego | 10 | Tylna płyta izolacyjna |
| 3 | Wspornik styków symultanicznych | 7 | Dźwignia napędowa zewnętrzna | 11 | Dźwignia napędowa bezpośrednia – boczna |
| 4 | Styk pomocniczy | 8 | Dźwignia napędowa zewnętrzna – boczna | 12 | Wspornik styków pomocniczych |

## SERIA M3 | 2P, 3P, 3P+N i 3P+DN | 32-250A

| Prąd | Wkładka topikowa | Wielkość | Połączenie | 2P | 3P | 3P + N *(1) | 3P+DN (odpinany blok neutralny) | Sterowanie od frontu | | | | |
|---|---|---|---|---|---|---|---|---|---|---|---|---|
| | | | | | | | | Dźwignia napędowa bezpośrednia | Dźwignia napędowa zewnętrzna (zawiera wałek) | | | |
| | | | | | | | | | | | Standardowa | Bezpieczeństwa |
| | | | | Kod | Kod | Kod | Kod | Kod | L | | ON-OFF Kod | ON-OFF TEST Kod |
| 32 | BS-A1-A2 | 00 | | **M3-00322PBB10** | **M3-00323PBB10** | **M3-00323NBB10** | **M3-00323DBB10** | **DM3SIB1** | 177 | | **DM3SAB2** | **DM3SAB1** |
| 50 | 14x51 | | | **M3-00502PBC20** | **M3-00503PBC20** | **M3-00503NBC20** | **M3-00503DBC20** | | | | | |
| 63 | BS-A2-A3 | | | **M3-00632PBB20** | **M3-00633PBB20** | **M3-00633NBB20** | **M3-00633DBB20** | | | | | |
| | NH000 | | | **M3-00632PBD20** | **M3-00633PBD20** | **M3-00633NBD20** | **M3-00633DBD20** | | | | | |
| 80 | BS-A3 | | | **M3-00802PBB30** | **M3-00803PBB30** | **M3-00803NBB30** | **M3-00803DBB30** | | | | **DM3SRB2** | **DM3SRB1** |
| 100 | 22x58 | | | **M3-01002PBC30** | **M3-01003PBC30** | **M3-01003NBC30** | **M3-01003DBC30** | | | | | |
| | NH000 | | | **M3-01002PBD30** | **M3-01003PBD30** | **M3-01003NBD30** | **M3-01003DBD30** | | | | | |
| 100 | BS-A3 | 0 | | **M3-01002PTB30** | **M3-01003PTB30** | **M3-01003NTB30** | **M3-01003DTB30** | **DM3SIB1** | 177 | | **DM3SAB2** | **DM3SAB1** |
| 125 | BS-A3 | | | **M3-01252PTB30** | **M3-01253PTB30** | **M3-01253NTB30** | **M3-01253DTB30** | | | | | |
| | 22x58 | | | **M3-01252PTC30** | **M3-01253PTC30** | **M3-01253NTC30** | **M3-01253DTC30** | | | | | |
| | NH00 | | | **M3-01252PTD40** | **M3-01253PTD40** | **M3-01253NTD40** | **M3-01253DTD40** | | | | **DM3SRB2** | **DM3SRB1** |
| 160 | NH00 | | | **M3-01602PTD40** | **M3-01603PTD40** | **M3-01603NTD40** | **M3-01603DTD40** | | | | | |
| 160 | BS-A4 | 1 | | **M3-01602PSB50** | **M3-01603PSB50** | **M3-01603NSB50** | **M3-01603DSB50** | **DM3SI11** | 227 | | **DM3SA12** | **DM3SA11** |
| 200 | BS-B1-B2 | | | **M3-02002PSB60** | **M3-02003PSB60** | **M3-02003NSB60** | **M3-02003DSB60** | | | | | |
| 250 | NH1 | | | **M3-02502PSD50** | **M3-02503PSD50** | **M3-02503NSD50** | **M3-02503DSD50** | | | | **DM3SR12** | **DM3SR11** |
| | BS-B3 | | | **M3-02502PSB80** | **M3-02503PSB80** | **M3-02503NSB80** | **M3-02503DSB80** | | | | | |

## SERIA M21 | 3P, 3P+N i 3P+FN | 400-800A

| Prąd | Wkładka topikowa | Wielkość | Połączenie | 3P | 3P+N *(1) | 3P+FN | Dźwignia napędowa | | |
|---|---|---|---|---|---|---|---|---|---|
| | | | | | | | Dźwignia napędowa bezpośrednia | Dźwignia napędowa zewnętrzna (zawiera wałek) | |
| | | | | Kod | Kod | Kod | Kod | Kod | Kod |
| 400 | NH2 | 2 | | **M2104003PSD20** | **M2104003NSD20** | **M2104003FSD20** | **DM2SI21** | | **DS-LA22** |
| 400 | BSB1...BSB4 | | | **M2104003PSB50** | **M2104003NSB50** | **M2104003FSB50** | | | **DS-LR22** |
| 630 | NH3 | 3 | | **M2106303PSD30** | **M2106303NSD30** | **M2106303FSD30** | **DM2SI31** | | **DS-LA31** |
| 800 | NH3 | | | **M2108003PSD30** | **M2108003NSD30** | **M2108003FSD30** | | | |
| 630 | BSC1... BSC2 | | | **M2106303PSB70** | **M2106303NSB70** | **M2106303FSB70** | | | **DS-LR31** |
| 800 | BSC1... BSC3 | | | **M2108003PSB80** | **M2108003NSB80** | **M2108003FSB80** | | | |

*(1) Wcześniejsze załączenie i późniejsze wyłączenie bieguna neutralnego – w odniesieniu do styków głównych. Dostępne również 4P.

*(2) Kod uchwytu bocznego obejmuje uchwyt styków pomocniczych (DM3AMB1/DM3AM11), ponieważ jest wymagany do instalacji.

*(3) Do stosowania jako styki sygnalizacyjne lub sterujące. Ie = 0,1 A przy 125 VAC i 0,1 A przy 30 VDC (obciążenia rezystancyjne) (M3). Ten kod obejmuje tylko indywidualny styk pomocniczy (1 szt. w opakowaniu), więc konieczne jest zamówienie takiej ilości sztuk, jaka byłaby potrzebna dla każdego rodzaju styku.

*(4) Jeden zestaw dla wejścia lub wyjścia.

| Wielkość | Sterowanie z boku | | | | | Styki pomocnicze *(3) (1 szt.) | Wspornik styków pomocniczych*(7) | | Przedłużone wałki napędowe | | Bariery międzyfazowe | | Osłony zacisków *(4) | Prowadnica wałka napędowego |
|---|---|---|---|---|---|---|---|---|---|---|---|---|---|---|
| | Dźwignia napędowa bezpośrednia *(2) | Dźwignia napędowa zewnętrzna (zawiera wałek) | | Standardowa | Bezpieczeństwa | | Styki wyprzedzające | Styki symultaniczne | | | | | | |
| | Kod | L | | ON-OFF Kod | ON-OFF TEST Kod | Kod | Kod | Kod | L (mm) | Kod | P | Kod | Kod | Kod |
| 00 | **DM3SSB1** | 177 | | **DM3SBB2** | **DM3SBB1** | **DM3AUB1** | **DM3AMB1** | **DM3ASB1** | 250 | **DM3EP01** | - | - | - | **DS-EC00** |
| | | | | **DM3SEB2** | **DM3SEB1** | | | | 387 | **DM3EP02** | | | | |
| 0 | **DM3SSB1** | 177 | | **DM3SBB2** | **DM3SBB1** | **DM3AUB1** | **DM3AMB1** | **DM3ASB1** | 250 | **DM3EP01** | 2P | **DM3SF01***(6) | **DM3CU01** | **DS-EC00** |
| | | | | | | | | | | | 3P | **DM3SF02***(6) | **DM3CU02** | |
| | | | | | | | | | | | 3P+N | **DM3SF03***(6) | **DM3CU03** | |
| | | | | **DM3SEB2** | **DM3SEB1** | | | | 387 | **DM3EP02** | DN | - | **DM3CU04***(8) | |
| 1 | **DM3SS11** | 227 | | **DM3SB12** | **DM3SB11** | **DM3AUB1** | **DM3AM11** | **DM3AS11** | 375 | **DM3EP11** | 2P | **DM3SF11** | **DM3CU11** | **DS-EC00** |
| | | | | | | | | | | | 3P | **DM3SF12** | **DM3CU12** | |
| | | | | **DM3SE12** | **DM3SE11** | | | | 536 | **DM3EP12** | 3P+N | **DM3SF13** | **DM3CU13** | |
| | | | | | | | | | | | DN | - | **DM3CU14***(8) | |

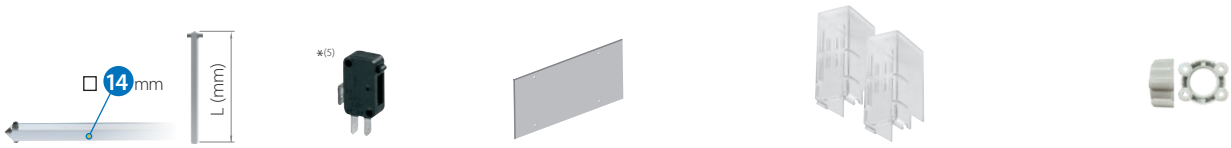


| Wielkość | Przedłużone wałki napędowe | | | Styki pomocnicze *(5) | | Tylna płyta izolacyjna | Osłony zacisków *(4) | | | Prowadnica wałka napędowego |
|---|---|---|---|---|---|---|---|---|---|---|
| | □ | L (mm) | Kod | 1NO+1NC Kod | 2NO+2NC Kod | Kod | 3P zasilanie Kod | 3P odpływ Kod | 3P+N zasilanie / odpływ Kod | Kod |
| 2 | 14 | 345 | **DS-EP23** | **D5LAU01** | **D5LAU02** | 3P **DM2PP21** | **DM2CU21** | **DM2CU22** | **DM2CU23** | **DS-EC00** |
| 3 | 14 | 345 | **DS-EP23** | **D5LAU01** | **D5LAU02** | 3P **DM2PP31** | **DM2CU31** | **DM2CU32** | **DM2CU33** | **DS-EC00** |
| | | | | | | 3P+N **DM2PP32** | | | | |

*(5) Do stosowania jako styki sygnalizacyjne lub sterujące – Ie = 16A (obciążenia rezystancyjne) 4A (obciążenia indukcyjne) przy 250 Vac. (M21)

*(6) W rozmiarze 22x58 i BS urządzenie posiada bariery międzyfazowe.

*(7) Można zamocować styk wcześniej zamykający się 1NO+1NC (pozycja ON-OFF) i styk wcześniej zamykający się 1NO+1NC (pozycja TEST). Maksymalna pojemność ze wspornikami:
3N0+3NC dla pozycji WYŁĄCZONEJ (2 styki wcześniej zamykające się i 1 jednoczesny),
2N0+2NC dla pozycji TEST (2 styki wcześniej zamykające się).

## DANE TECHNICZNE

| IEC-EN-UNE 60947-1<br>IEC-EN-UNE 60947-3 | | | | 00 | | | | | 0 | | | 1 | | | 2 | 3 | |
|---|---|---|---|---|---|---|---|---|---|---|---|---|---|---|---|---|---|
| | | | | 32 A | 50 A | 63 A | 80 A | 100 A | 100 A | 125 A | 160 A | 160 A | 200 A | 250 A | 400 A | 630 A | 800 A |
| Typ wkładki topikowej | | | | BS-A1-A2 | NFC 14x51 | NH000 BS-A2-A3 | BS-A3 | NH000 NFC 22x58 | BS A3 | NH00 \| BS-A3 NFC 22x58 | NH00 | BS-A4 | B S-B1-B2 | NH1 BS-B3 | NH2 BSB4 | NH3 BSC1... BSC2 | NH3 BSC1... BSC3 |
| Parametry elektryczne | Prąd cieplny w temperaturze otoczenia 35°C (i doraźnie w 40°C) *(1) | Ith | A | 32 | 50 | 63 | 80 | 100 | 100 | 125 | 160 | 160 | 200 | 250 | 400 | 630 | 800 |
| | Znamionowe napięcie izolacji | Ui | Vac | 1.000 | | | | | 1.000 | 1.000 | | 1.000 | | | 1.000 | 1.000 | 1.000 |
| | Znamionowe napięcie impulsowe wytrzymywane | Uimp | kV | 8 | | | | | 8 | 8 | | 12 | | | 12 | 12 | 12 |
| | Znamionowy prąd łączeniowy AC *(2) (częstotliwość znamionowa 50/60 Hz) | Ue 415 V AC21A | A | 32 | 50 | 63 | 80 | 100 | 100 | 125 | 160 | 160 | 200 | 250 | 400 | 630 | 800 |
| | | Ue 415 V AC22A | A | 32 | 50 | 63 | 80 | 100 | 100 | 125 | 160 | 160 | 200 | 250 | 400 | 630 | 800 |
| | | Ue 415 V AC23A/AC23B | A | 32 | 50 | 63 | 80 | 80 | 100 | 125 | 160* | 160 | 200 | 250 | 400 | 630 | 630 |
| | Strata mocy na wkładkach topikowych *(3) | NH/DIN | W | - | - | 5,8 | - | 6,6 | - | 9 | 11,2 | - | - | 17 | 2 | 3 | 3 |
| | | BS | W | 2,9 | - | 5,6 | 6.5 | - | 8,5 | 11,3 | - | 14 | 14 | 18 | 29 | 44 | 63 |
| | | NFC | W | - | 4.8 | - | - | 9 | - | 11,4 | - | - | - | - | | | |
| | Znamionowa zdolność załączania | 400 V; cos φ = 0,35÷0,45 | A | 256 | 400 | 504 | 640 | 640 | 800 | 1.000 | 1.280 | 1.280 | 1.600 | 2.000 | 3.200 | 5.040 | 5.040 |
| | Znamionowa zdolność rozłączania | 400 V; cos φ = 0,45 | A | 320 | 500 | 630 | 800 | 800 | 1.000 | 1.250 | 1.600 | 1.600 | 2.000 | 2.500 | 4.000 | 6.300 | 6.300 |
| Parametry zwarciowe | Znamionowy prąd zwarciowy umowny *(4) | NH/DIN/NFC | kA rms | - | 100 | 100 | - | 100 | - | 100 | 100 | - | - | 100 | 100 | 100 | 100 |
| | | BS | kA rms | 80 | - | 80 | 80 | - | 80 | 80 | - | 80 | 80 | 80 | 100 | 100 | 100 |
| | Maksymalny prąd odcięcia | | kA (peak) | 4,2 | 9,5 | 10,5 | 14 | 14 | 16,5 | 16,5 | 19,5 | 29 | 29 | 32 | 43 | 60,8 | 60,8 |
| Parametry mechaniczne | Wytrzymałość, ilość cykli łączeniowych *(5) | | Cycles | 10.000 | | | | | 8.000 | | | 8.000 | | | 5.000 | | 3.000 |
| | Maksymalna waga | 2P | kg | 0,6 | 0,6 | 0,6 | 0,7 | 0,7 | 1 | 1 | | 2,6 | | | | | |
| | | 3P | kg | 0,85 | 0,85 | 0,85 | 1 | 1 | 1,3 | 1,3 | | 3,4 | | | 6,6 | 13 | 13 |
| | | 3P+N | kg | 1,1 | 1,1 | 1,1 | 1,3 | 1,3 | 1,6 | 1,6 | | 4,2 | | | 8 | 15 | 15 |

* Kategoria łączeniowa B.
*(1) Zgodnie z normą IEC 60947-1, rozdział 7.1.1. Minimalna temperatura otoczenia -5°C.
*(2) Inne napięcia i/lub kategorie użytkowania. Proszę skonsultować.
*(3) Wartości strat mocy bezpieczników – wkładek stosowanych w badaniach typu. Proszę skonsultować bezpieczniki o większym rozpraszaniu mocy.
*(4) Z zabezpieczeniem ograniczającym prąd odcięcia i całkę Joule'a do wskazanych wartości.
*(5) Zgodnie z normami, w przypadku innych wartości prosimy o konsultację.

## MOŻLIWOŚCI PRZYŁĄCZENIOWE

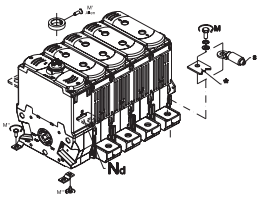


| Wielkość | | Ith | S min. (Cu) | | S maks. (Cu) | | H maks. (Cu) | | L maks. (Cu) | | T | M | |
|---|---|---|---|---|---|---|---|---|---|---|---|---|---|
| | | | mm² | AWG | mm² | AWG | mm | In | mm | in | | Nxm | lbf·in |
| M3 | 00 | 32A | 6 | 10 | 1x25 | 1x4 | - | - | - | - | - | 2 | 17.7 |
| | | 50A | 10 | 8 | | | | | | | | | |
| | | 63A | 16 | 6 | | | | | | | | | |
| | | 80A | 25 | 4 | 50 | 1 | | | | | | | |
| | | 100A | 35 | 3 | | | | | | | | | |
| | 0 | 100A | 35 | 3 | 70 | 00 | 3 | ⅛ | 25 | 1 | M8 | 6 | 53 |
| | | 125A | 50 | 1 | | | | | | | | | |
| | | 160A | 70 | 00 | | | | | | | | | |
| | 1 | 160A | 70 | 00 | 185 | 350 | 7 | 9/32 | 30 | 1 3/16 | M10 | 18 | 159 |
| | | 200A | 95 | 000 | | | | | | | | | |
| | | 250A | 120 | 250 kmil | | | | | | | | | |
| M21 | 2 | 400A | 240 | 500 | 240 | 500 | 6 | 15/64 | 40 | 1 37/64 | M10 | 24 | 212 |
| | 3 | 630A | 2x185 | 2x400 | 2x185 | 2x400 | 2x7 | 2 9/32 | 50 | 1 31/32 | M12 | 45 | 398 |
| | | 800A | 2x240 | 2x500 | 2x240 | 2x500 | | | | | M8 | 13 | 115 |

## RYSUNKI WYMIAROWE (mm)

**M3 00**

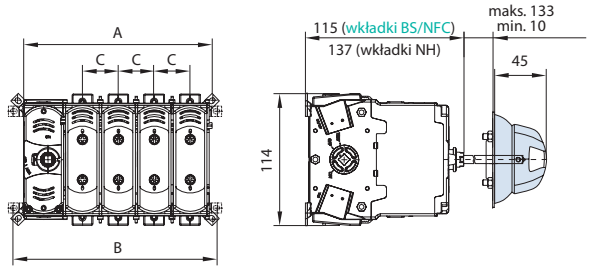


| | | A | | | B | | | C |
|---|---|---|---|---|---|---|---|---|
| | | 2P | 3P | 3P+N | 2P | 3P | 3P+N | |
| NH BS NFC | 32A 50A 63A | 93 | 120 | 147 | 106 | 133 | 160 | 27 |
| | 80A 100A | 101 | 132 | 163 | 114 | 145 | 176 | 31 |

**M3 0**

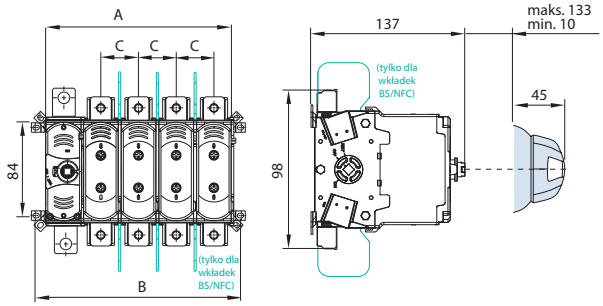


| | | A | | | B | | | C |
|---|---|---|---|---|---|---|---|---|
| | | 2P | 3P | 3P+N | 2P | 3P | 3P+N | |
| NH | 125A 160A | 109 | 144 | 179 | 123 | 158 | 193 | 35 |
| BS NFC | 100A 125A 160A | 110 | 146 | 182 | 124 | 160 | 196 | 36 |

**M3 1**

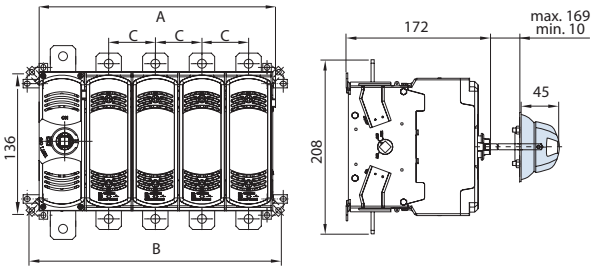


| | | A | | | B | | | C |
|---|---|---|---|---|---|---|---|---|
| | | 2P | 3P | 3P+N | 2P | 3P | 3P+N | |
| BS NH | 160A 200A 250A | 168 | 223 | 278 | 192 | 247 | 302 | 55 |

* Wymiary 3P+DN są takie same jak 3P.

**M21 2**

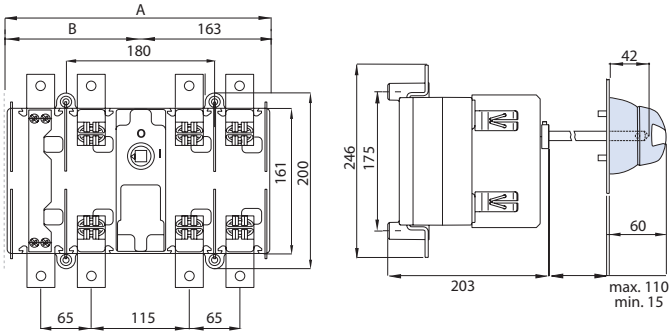


| | | A | | B | |
|---|---|---|---|---|---|
| | | 3P | 3P+N | 3P | 3P+N |
| BS NH | 400A | 274 | 329 | 111 | 166 |

**M21 3**

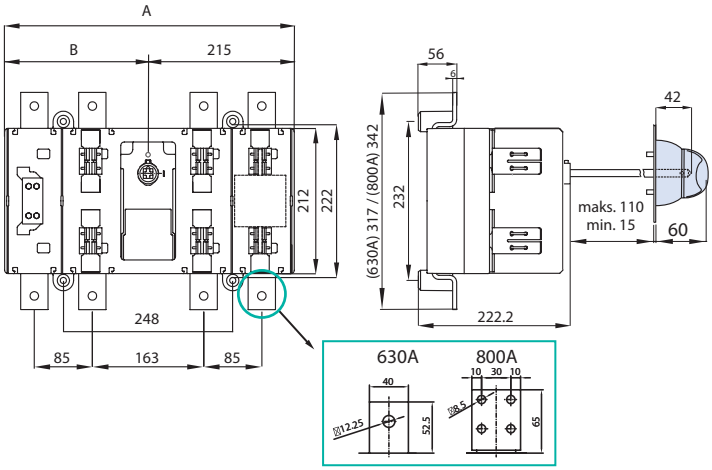


| | | A | | B | |
|---|---|---|---|---|---|
| | | 3P | 3P+N | 3P | 3P+N |
| BS NH | 630A 800A | 381 | 426 | 166 | 211 |

* Wymiary 3P+FN są takie same jak 3P+N.

## SERIA M3 | 3P, 3P+N & 3P+DN | 30-200 A

| | Prąd | Wkładka topikowa | Wielkość | Połączenie | 3P | 3P + N *(1) | 3P+DN (odpinany blok neutralny) | Sterowanie od frontu | | | | |
|---|---|---|---|---|---|---|---|---|---|---|---|---|
| | | | | | | | | Dźwignia napędowa bezpośrednia | Standardowa | | Bezpieczeństwa | |
| | | | | | | | | | Dźwignia napędowa zewnętrzna (zawiera wałek) | | | |
| | | | | | Kod | Kod | Kod | Kod | L | | ON-OFF Kod | ON-OFF TEST Kod |
| UL | 30 | J21x57 | 00 | | **M3-00303PBJ300L** | **M3-00303NBJ300L** | **M3-00303DBJ300L** | **DM3SIB1** | 177 (mm) 6,96 (cale) | | **DM3SAB2** | **DM3SAB1** |
| | | | | | | | | | | | **DM3SRB2** | **DM3SRB1** |
| UL | 60 | J27x60 | 0 | | **M3-00603PTJ400L** | **M3-00603NTJ400L** | **M3-00603DTJ400L** | **DM3SIB1** | 177 (mm) 6,96 (cale) | | **DM3SAB2** | **DM3SAB1** |
| | | | | | | | | | | | **DM3SRB2** | **DM3SRB1** |
| UL | 100 | J29x117 | 1 | | **M3-01003PSJ500L** | **M3-01003NSJ500L** | **M3-01003DSJ500L** | **DM3SI11** | 227 (mm) 8,93 (cale) | | **DM3SA12** | **DM3SA11** |
| UL | 200 | J41x146 | 1 | | **M3-02003PSJ600L** | **M3-02003NSJ600L** | **M3-02003DSJ600L** | **DM3SI11** | | | **DM3SR12** | **DM3SR11** |

*(1) Wcześniejsze załączenie i późniejsze wyłączenie bieguna neutralnego – w odniesieniu do styków głównych.

*(2) Kod uchwytu bocznego obejmuje wspornik styków pomocniczych (DM3AMB1/DM3AM11), ponieważ jest on wymagany do instalacji.

*(3) Do stosowania jako styki sygnalizacyjne lub sterujące. Ie = 0,1 A przy 125 VAC i 0,1 A przy 30 VDC (obciążenia rezystancyjne).
Kod ten zawiera tylko indywidualny styk pomocniczy (1 szt. w opakowaniu), dlatego konieczne jest zamówienie takiej ilości sztuk, jaka byłaby potrzebna dla danego typu styku pomocniczego.

## DANE TECHNICZNE

| UL98B | | | | | 00 | 0 | 1 | |
|---|---|---|---|---|---|---|---|---|
| | | | | | 30 A | 60 A | 100 A | 200 A |
| Typ wkładki topikowej | | | | | J 21x57 | J 27x60 | J 29x117 | J 41x146 |
| Dane znamionowe | Znamionowy prąd cieplny | | | A | 30 | 60 | 100 | 200 |
| | Amperaż przy generalnych zastosowaniach | | 600 | A | 30 | 60 | 100 | 200 |
| | Maksymalne napięcie łączeniowe | | | Vac | 600 | | | |
| | Maksymalna moc w KM/prąd FLA silnika | trójfazowy | 240 | Vac | 7,5/22 | 15/42 | 30/80 | 50/130 |
| | | | 480 | Vac | 15/21 | 30/40 | 60/77 | 100/124 |
| | | | 600 | Vac | 20/22 | 50/52 | 75/77 | 125/125 |
| | Parametry zwarciowe przy 600 VAC | | | kA | 200 | | | |
| Wytrzymałość mechaniczna | Minimalna ilość cyklów łączeniowych | | | | 10000 | | 10000 | 8000 |
| | Ilość operacji łączeniowych pod obciążeniem | | | | 6000 | | | |

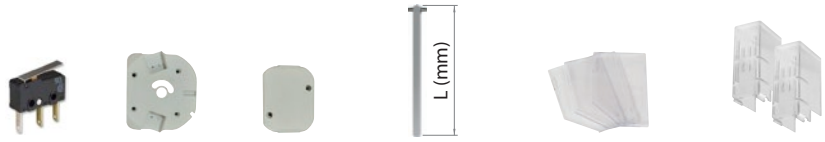


| Wielkość | Sterowanie z boku *(2) | | | | | Styki pomocnicze *(3) (1 unit) | Wspornik styków pomocniczych | | Przedłużone wałki napędowe | | Bariery międzyfazowe | | Osłony zacisków *(4) |
|---|---|---|---|---|---|---|---|---|---|---|---|---|---|
| | Dźwignia napędowa bezpośrednia *(2) | Dźwignia napędowa zewnętrzna (zawiera wałek) | | Standardowa | Bezpieczeństwa | | Styki wyprzedzające | Styki symultaniczne | | | | | |
| | Kod | L | | ON-OFF Kod | ON-OFF TEST Kod | Kod | Kod | Kod | L mm cale | Kod | P | Kod | Kod |
| 00 | **DM3SSB1** | 177 (mm) 6,96 (cale) | | **DM3SBB2** | **DM3SBB1** | **DM3AUB1** | **DM3AMB1** | **DM3ASB1** | 250 9,84 | **DM3EP01** | - | - | - |
| | | | | **DM3SEB2** | **DM3SEB1** | | | | 387 15,23 | **DM3EP02** | | | |
| 0 | **DM3SSB1** | 177 (mm) 6,96 (cale) | | **DM3SBB2** | **DM3SBB1** | **DM3AUB1** | **DM3AMB1** | **DM3ASB1** | 250 9,84 | **DM3EP01** | 3P | *(5) | **DM3CU020L** |
| | | | | | | | | | | | 3P+N | | **DM3CU030L** |
| | | | | **DM3SEB2** | **DM3SEB1** | | | | 387 15,23 | **DM3EP02** | DN | | **DM3CU04*(6)** |
| 1 | **DM3SS11** | 227 (mm) 8,93 (cale) | | **DM3SB12** | **DM3SB11** | **DM3AUB1** | **DM3AM11** | **DM3AS11** | 375 14,76 | **DM3EP11** | 3P | **DM3SF12** | **DM3CU12** |
| | | | | | | | | | | | 3P+N | **DM3SF13** | **DM3CU13** |
| | | | | **DM3SE12** | **DM3SE11** | | | | 536 21,10 | **DM3EP12** | DN | - | **DM3CU14*(6)** |

*(4) Jeden zestaw dla wejścia lub wyjścia.
*(5) W tym rozmiarze urządzenie (UL) posiada bariery międzyfazowe.
*(6) Ten kod obejmuje tylko osłony zacisków dla odłączanego bieguna neutralnego, konieczne jest zamówienie kodu również dla osłon zacisków 3P: DM3CU020L lub DM3CU12.

## RYSUNKI WYMIAROWE

**M3 00**

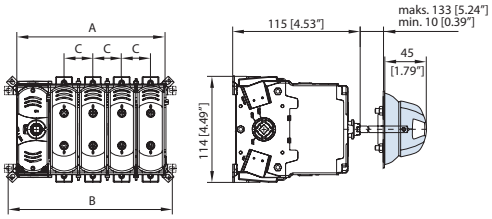


| | | | A | | B | | C |
|---|---|---|---|---|---|---|---|
| | | | 3P | 3P+N | 3P | 3P+N | |
| J | 30A | mm | 132 | 163 | 145 | 176 | 31 |
| | | cale | 5,19" | 6,41" | 5,73" | 6,95" | 1,23" |

**M3 0**

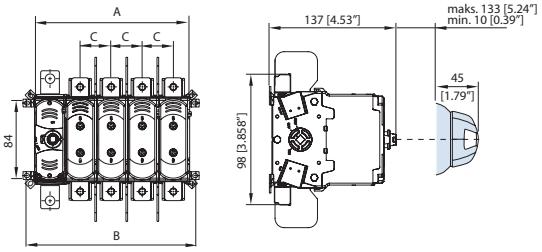


| | | | A | | B | | C |
|---|---|---|---|---|---|---|---|
| | | | 3P | 3P+N | 3P | 3P+N | |
| J | 60A | mm | 146 | 182 | 160 | 196 | 36 |
| | | cale | 5,74" | 7,15" | 6,31" | 7,73" | 1,42" |

**M3 1**

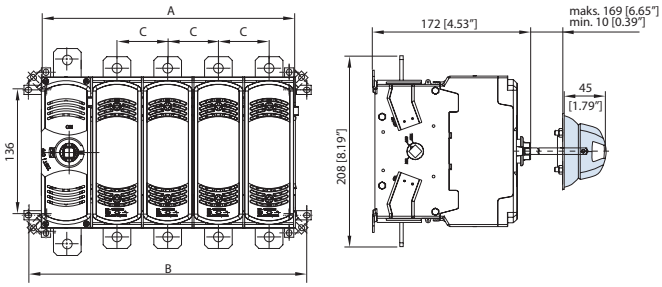


| | | | A | | B | | C |
|---|---|---|---|---|---|---|---|
| | | | 3P | 3P+N | 3P | 3P+N | |
| J | 100A 200A | mm | 223 | 278 | 247 | 302 | 55 |
| | | cale | 8,81" | 10,97" | 9,72" | 11,89" | 2,57" |

* Wymiary 3P+DN są takie same jak 3P.

## SERIA CIF W OBUDOWACH METALOWYCH 50-800 A

### GENERALNA CHARAKTERYSTYKA

- Wkładki topikowe NH (DIN), NFC oraz BS.
- Stopień ochrony IP65.
- Mocowane na ścianie.
- RAL 7035.
- Wersje 3P oraz 3P+N.

| Prąd | Wkładka topikowa | Wielkość | Zaciski | Seria | 3P | 3P+N *(1) | Wymiary obudowy | Styki pomocnicze *(2) 1NO+1NC | Wejście kablowe | Wsporniki montażowe | Osłony zacisków *(3) | |
|---|---|---|---|---|---|---|---|---|---|---|---|---|
| | | | | | | | | | | | 3P | 3P+N |
| | | | | | Kod | Kod | | Kod | | | Kod | Kod |
| 50 | 14x51 | 00 | | M3 | **CIF23C00503PBC2** | **CIF23C00503NBC2** | **300x300x200** | **DM3AUB1** | **125x215** | **20105079** | - | - |
| 63 | NH000 | | | M3 | **CIF23C00633PBD2** | **CIF23C00633NBD2** | **300x300x200** | **DM3AUB1** | **125x215** | **20105079** | - | - |
| 100 | 22x58 | | | M3 | **CIF23C01003PBC3** | **CIF23C01003NBC3** | **300x300x200** | **DM3AUB1** | **125x215** | **20105079** | - | - |
| 100 | NH000 | | | M3 | **CIF23C01003PBD3** | **CIF23C01003NBD3** | **300x300x200** | **DM3AUB1** | **125x215** | **20105079** | **-** | **-** |
| 125 | 22x58 | 0 | | M3 | **CIF23C01253PTC3** | **CIF23C01253NTC3** | **400x400x200** | **DM3AUB1** | **125x285** | **20105079** | **DM3CU02** | **DM3CU03** |
| 125 | NH00 | | | M3 | **CIF23C01253PTD4** | **CIF23C01253NTD4** | **400x400x200** | **DM3AUB1** | **125x285** | **20105079** | **DM3CU02** | **DM3CU03** |
| 160 | NH00 | | | M3 | **CIF23C01603PTD4** | **CIF23C01603NTD4** | **400x400x200** | **DM3AUB1** | **125x285** | **20105079** | **DM3CU02** | **DM3CU03** |
| 250 | NH1 | 1 | | M3 | **CIF23C02503PSD5** | **CIF23C02503NSD5** | **600x400x250** | **D5LAU01** | **485x125** | **20105079** | **DM3CU12** | **DM2CU13** |
| 400 | NH2 | 2 | | M21 | **CIF22C04003PSD2** | **CIF22C04003NSD2** | **800x600x260** | **D5LAU01** | **485x125** | **20105079** | **DM3CU22*(4)** | **DM2CU23** |
| 630 | NH3 | 3 | | M21 | **CIF22C06303PSD3** | **CIF22C06303NSD3** | **1000x600x260** | **D5LAU01** | **485x125** | **20105079** | **DM3CU32*(4)** | **DM2CU33** |
| 800 | NH3 | | | M21 | **CIF22C08003PSD3** | **CIF22C08003NSD3** | **1000x600x260** | **D5LAU01** | **485x125** | **20105079** | **DM3CU32*(4)** | **DM2CU33** |

*(1) Wcześniejsze załączenie i późniejsze rozłączenie bieguna neutralnego. Na zamówienie dostępne również (M3) 4P i 3P+DN / (M21)- 4P i 3P+FN.

*(2) Do stosowania jako styki sygnalizacyjne lub sterujące – Ie = 0,1 A przy 125 VAC i 0,1 A przy 30 VDC (obciążenia rezystancyjne) (M3) / Ie = 16 A (obciążenia rezystancyjne) 4 A (obciążenia indukcyjne) przy 250 Vac (M21).
Podczas zamykania zamyka się po stykach głównych. Podczas otwierania otwiera się przed stykami głównymi.

*(3) Jeden zestaw dla zasilania lub odpływu.

*(4) Odpływ.

## SERIA CIF W OBUDOWACH POLIESTROWYCH 50-250 A

| Prąd | Wkładka topikowa | Wielkość | Zaciski | Seria | 3P | 3P+N *(1) | Wymiary obudowy | Styki pomocnicze *(2) 1NO+1NC | Wsporniki montażowe | Osłony zacisków *(3) | |
|---|---|---|---|---|---|---|---|---|---|---|---|
| | | | | | | | | | | 3P | 3P+N |
| | | | | | Kod | Kod | | Kod | | Kod | Kod |
| 50 | 14x51 | 00 | | M3 | **CIF23P00503PBC2** | **CIF23P00503NBC2** | **400x300x200** | **DM3AUB1** | **20105085** | - | - |
| 63 | NH000 | | | M3 | **CIF23P00633PBD2** | **CIF23P00633NBD2** | **400x300x200** | **DM3AUB1** | **20105085** | - | - |
| 100 | 22x58 | | | M3 | **CIF23P01003PBC3** | **CIF23P01003NBC3** | **400x300x200** | **DM3AUB1** | **20105085** | - | - |
| 100 | NH000 | | | M3 | **CIF23P01003PBD3** | **CIF23P01003NBD3** | **400x300x200** | **DM3AUB1** | **20105085** | **-** | **-** |
| 125 | 22x58 | 0 | | M3 | **CIF23P01253PTC3** | **CIF23P01253NTC3** | **400x400x200** | **DM3AUB1** | **20105085** | **DM3CU02** | **DM3CU03** |
| 125 | NH00 | | | M3 | **CIF23P01253PTD4** | **CIF23P01253NTD4** | **400x400x200** | **DM3AUB1** | **20105085** | **DM3CU02** | **DM3CU03** |
| 160 | NH00 | | | M3 | **CIF23P01603PTD4** | **CIF23P01603NTD4** | **400x400x200** | **DM3AUB1** | **20105085** | **DM3CU02** | **DM3CU03** |
| 250 | NH1 | 1 | | M3 | **CIF23P02503PSD5** | **CIF23C02503NSD5** | **600x400x250** | **DM3AUB1** | **20105085** | **DM3CU12** | **DM2CU13** |

**Gorlan Polska Sp. z o.o.**
ul. Żeromskiego 18
56-420 Bierutów, Polska

Tel. +48 56 623 14 65
info@gorlanpolska.com
www.gorlan.com.pl

Biuro oraz magazyn
Gorlan Polska Sp. z o.o.
ul. Wrocławska 56/1B
56-410 Dobroszyce, Polska

2025.03

TDM-INT.FUS-ENG-022024